Beauty in balance, wellness in harmony

Beauty



Mirplay®
beauty

Catalogue 2025

Beauty in balance, wellness in harmony

Belleza en equilibro, bienestar en armonía

Beauté en équilibre, bien-être en harmonie

beauty

Espacios dedicados a la salud, el bienestar y terapias especializadas, donde el cuidado integral y los tratamientos corporales se unen para ofrecer una experiencia única.
Inspirados en la filosofía griega de Kalos Kagathos, cada elemento de nuestro mobiliario está diseñado para crear espacios que reflejan el bienestar y la serenidad.

Spaces dedicated to health, wellness and specialised therapies, where holistic care and body treatments come together to offer a unique experience.
Inspired by the Greek philosophy of Kalos Kagathos, each element of our furnishings is designed to create spaces that reflect wellness and serenity.

Des espaces dédiés à la santé, au bien-être et aux thérapies spécialisées, où les soins holistiques et les traitements corporels se conjuguent pour offrir une expérience unique.
Inspiré par la philosophie grecque de Kalos Kagathos, chaque élément de notre mobilier est conçu pour créer des espaces qui reflètent le bien-être et la sérénité.

Collection 2025

índice index

1 Spaces of Serenity and Harmony

Cygnus 4 006
Aries 4 012
Aries 3 016
Taurus 3 022
Taurus 3 PLUS 028
Gemini 034
Scorpius 038
Mensa 044
Noor 050

2 Spaces of Calm and Comfort

Libra 4 054
Virgo 4 058
Orion 1 066
Draco 1 072
Ara 076
Sagitarius 1 080
Polaris 084

3 Essentials of Comfort and Care

Alpha 088
Alpha Plus 090
Beta 092
Beta Plus 094

Spaces of Serenity and Harmony



Cygnus 4

Con 4 motores que controlan altura, respaldo, asiento y reposapiés. Incluye calefacción.

With 4 motors that control height, backrest, seat and footrest. Heating included.

Avec 4 moteurs qui contrôlent la hauteur, le dossier, le siège et le repose-pieds. Chauffage inclus.



Cygnus 4 W

Sistema de calefacción integrada para un mayor confort.

Integrated heating system for greater comfort.

Système de chauffage intégré pour un confort accru.



Cygnus 4 CR

+ Technical Info.



Luz LED integrada, con funciones de bloqueo y RST (retorno automático a posición inicial/horizontal).

Integrated LED light, with lock and RST functions (automatic return to initial/horizontal position).

Lumière LED intégrée, avec fonctions de verrouillage et RST (retour automatique à la position initiale/horizontale).



Diseñada para optimizar el espacio con una rotación del sillón de 240°.

Designed to optimise space with 240° chair rotation.

Conçue pour optimiser l'espace avec une rotation du fauteuil de 240°.





Reposacabezas ajustable, extensible y extraíble.
Cojín reposacabezas con agujero facial y tapón.

Adjustable, extendable and removable headrest.
Headrest cushion with face hole and plug.

Appui-tête réglable, extensible et amovible.
Coussin d'appui-tête avec trou facial et bouchon.



Trendelenburg



Tapizado en PU de alta calidad.

High-quality PU upholstery.

Revêtement en PU de haute qualité.



Incluye botoneras, pedales integrados y mando alámbrico.

Includes button panels, integrated pedals and wired controller.

Comprend des boutonnières, des pédales intégrées et un contrôleur câblé.





Aries 4

Sillón de estética con 4 motores.
Tapizado en PU de alta calidad.

Beauty chair with 4 motors.
High-quality PU upholstery.

Fauteuil d'esthétique avec 4 moteurs.
Revêtement en PU de haute qualité.



Aries 4 CR



Aries 4 W

Ultimate comfort. effortless care



+ Technical Info.







Reposacabezas ajustable, extensible y extraíble.

Adjustable, extendable and removable headrest.

Appui-tête réglable, extensible et amo.

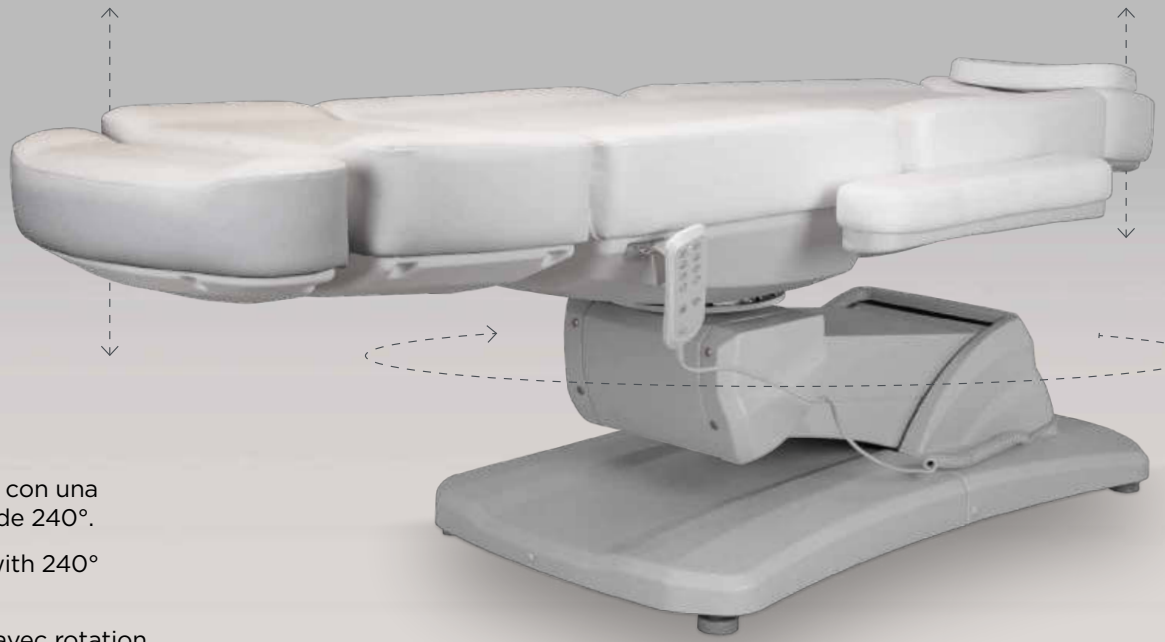

Trendelenburg

240°

Estructura robusta con una rotación del sillón de 240°.

Robust structure with 240° chair rotation.

Structure robuste avec rotation du fauteuil sur 240°.

Mando alámbrico con función de bloqueo y RST (retorno automático a posición inicial/horizontal).

Wired handset with lock function and RST (automatic return to initial/horizontal position).

Télécommande filaire avec fonction de verrouillage et RST (retour automatique à la position initiale/horizontale).



Complementos opcionales: funda, ruedas, pedal de control y portarollos.

Optional accessories: cover, wheels, control pedal, and roll holder.

Accessoires en option : housse, roulettes, pédale de commande et porte-rouleau.

Reposabrazos abatibles y extraibles que facilitan el trabajo del profesional.

Foldable and removable armrests that facilitate the professional's work.

Accoudoirs rabattables et amovibles qui facilitent le travail du professionnel.



Aries 3

3 motores: regulación de altura, respaldo y asiento.

3 motors: adjustment of height, backrest and seat.

3 moteurs : réglage de la hauteur, du dossier et de l'assise.



Aries 3 W



Aries 3 CR



Aries 3 CH

+ Technical Info.

Tapizado en PU de alta calidad. Cojín reposacabezas y agujero facial con tapón.

High-quality PU upholstery. Headrest cushion and face hole with plug.

Revêtement en PU de haute qualité. Coussin appui-tête et trou facial avec bouchon.







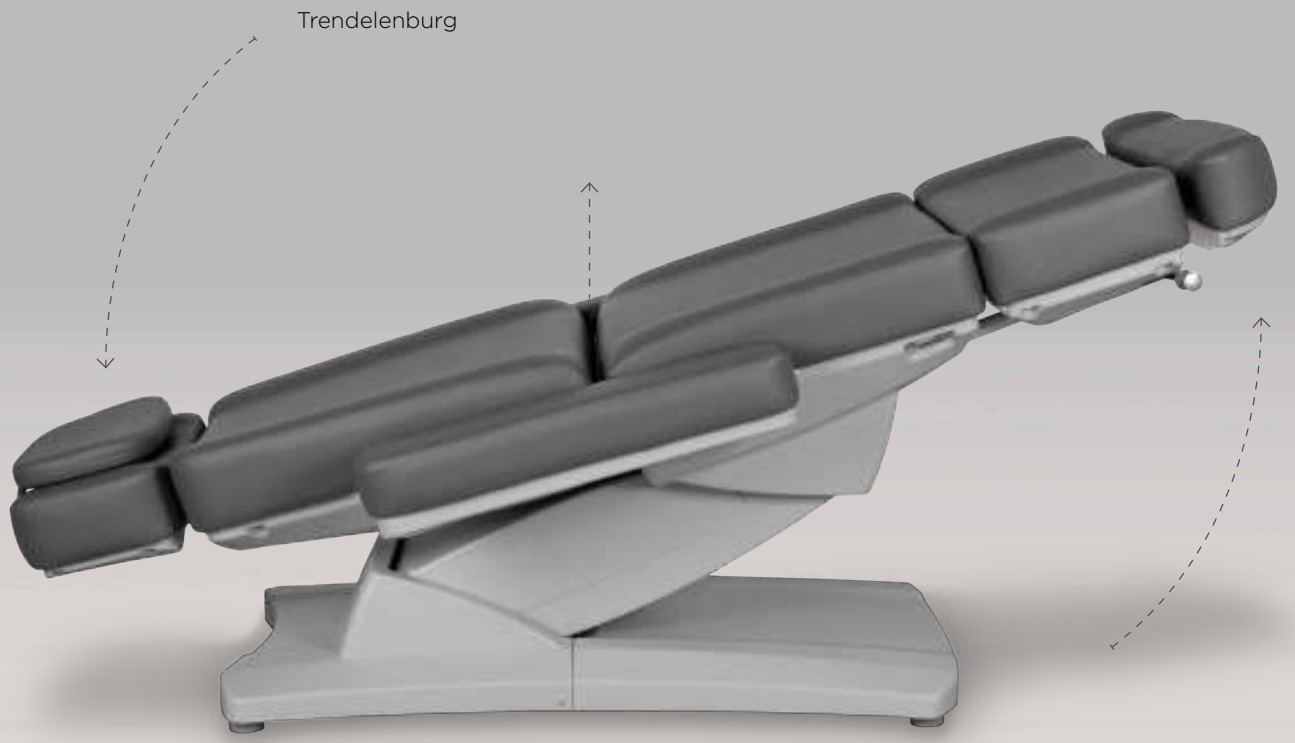





Reposabrazos abatibles y extraíbles. Reposapiés extensible, extraíble y ajustable mediante pistón de gas.

Foldable and removable armrests. Extendable, removable footrest adjustable by gas lift.

Accoudoirs rabattables et amovibles. Repose-pieds extensible, amovible et réglable par vérin à gaz.



Mando alámbrico con función de bloqueo y RST
(retorno automático a posición inicial/horizontal).

Wired handset with lock function and RST
(automatic return to initial/horizontal position).

Télécommande filaire avec fonction de verrouillage et RST
(retour automatique à la position initiale/horizontale).





Taurus

Sillón con 3 motores que controlan altura, respaldo y asiento.

Armchair with 3 motors that control height, backrest and seat.

Fauteuil avec 3 moteurs qui contrôlent la hauteur, le dossier et le siège.



Taurus 3 W

Complementos opcionales: funda, ruedas, pedal de control y portarollos.

Optional accessories: cover, wheels, control pedal, and roll holder.

Accessoires en option : housse, roulettes, pédale de commande et porte-rouleau.



+ Technical Info.

Taurus 3 CR

Reposapiernas independientes y extensibles con ajuste de inclinación mediante palanca, pistón de gas y rotación del sillón de 240°.

Independent, extendable legrests with lever-operated tilt adjustment, gas spring and 240° chair rotation.

Appuis-jambes indépendants et extensibles avec réglage de l'inclinaison par levier, vérin à gaz et rotation du fauteuil sur 240°.



Care and comfort for your feet





Reposacabezas ajustable, extensible y extraíble.
Cojín reposacabezas con agujero facial y tapón.

Adjustable, extendable and removable headrest.
Headrest cushion with face hole and plug.

Appui-tête réglable, extensible et amovible.
Coussin d'appui-tête avec trou facial et bouchon.



Mando alámbrico con función de bloqueo y RST (retorno automático a posición inicial/horizontal).

Wired handset with lock function and RST (automatic return to initial/horizontal position).

Télécommande filaire avec fonction de verrouillage et RST (retour automatique à la position initiale/horizontale).

Reposabrazos abatibles y extraibles que facilitan el trabajo del profesional.

Foldable and removable armrests that facilitate the professional's work.

Accoudoirs rabattables et amovibles qui facilitent le travail du professionnel.

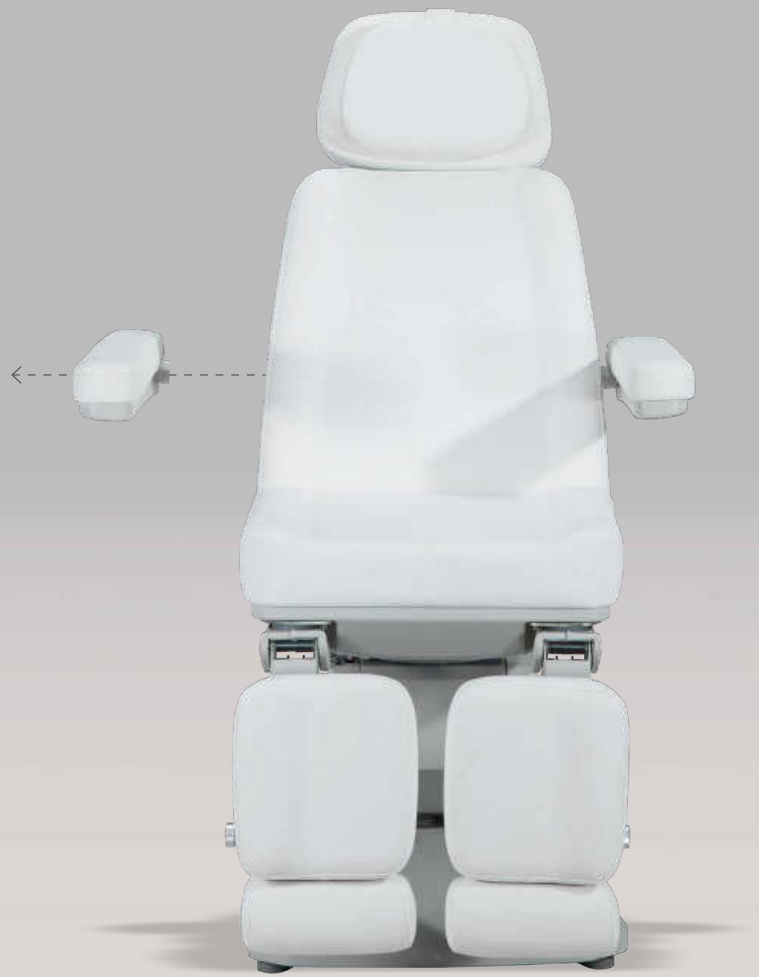

Tapizado en PU de alta calidad para un mayor confort.

High-quality PU upholstery for greater comfort.

Revêtement en PU de haute qualité pour un confort accru.



Taurus Plus

3 motores: regulación de altura, respaldo y asiento.

3 motors: adjustment of height, backrest and seat.

3 moteurs : réglage de la hauteur, du dossier et de l'assise.



Taurus 3 PLUS W

Complementos opcionales: funda, ruedas, pedal de control y portarollos.

Optional accessories: cover, wheels, control pedal, and roll holder.

Accessoires en option : housse, roulettes, pédale de commande et porte-rouleau.



+ Technical Info.

Taurus 3 PLUS CH

Reposacabezas ajustable, extensible y extraíble.
Cojín reposacabezas con agujero facial y tapón.

Adjustable, extendable and removable headrest.
Headrest cushion with face hole and plug.

Appui-tête réglable, extensible et amovible.
Coussin d'appui-tête avec trou facial et bouchon.



Mando alámbrico con función de bloqueo y RST (retorno automático a posición inicial/horizontal).

Wired handset with lock function and RST (automatic return to initial/horizontal position).

Télécommande filaire avec fonction de verrouillage et RST (retour automatique à la position initiale/horizontale).



Movement control from any position

Gracias a la motorización del sillón, los reposapiés pueden elevarse hasta una altura máxima de 130 cm, lo que permite al profesional trabajar en una posición ergonómica y confortable.

Thanks to the chair's motorized system, the footrests can be raised up to a maximum height of 130 cm, allowing the specialist to work in an ergonomic and comfortable position.

Grâce au système motorisé du fauteuil, les repose-pieds peuvent s'élever jusqu'à une hauteur maximale de 130 cm, permettant au professionnel de travailler dans une position ergonomique et confortable.

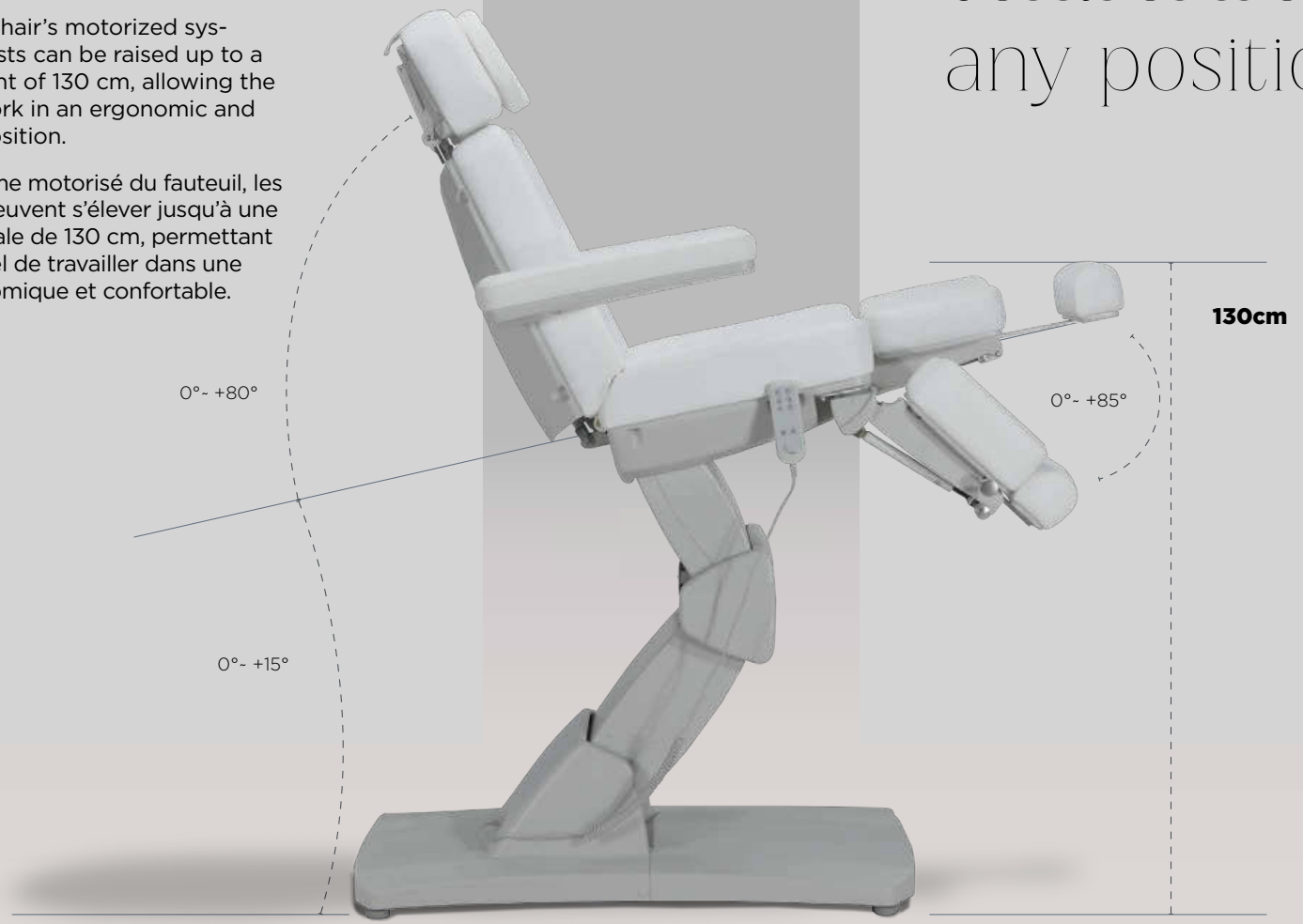



Reposapiés extensibles, ajustables en altura independientemente mediante pistón de gas y con apertura lateral hasta 90°.

Extendable footrests, independently height-adjustable with gas lift and with lateral opening up to 90°.

Repose-pieds extensibles, réglables en hauteur indépendamment grâce à un vérin à gaz et avec une ouverture latérale jusqu'à 90°.

Reposabrazos abatibles y extraibles
que facilitan el trabajo del profesional.

Foldable and removable armrests that
facilitate the professional's work.

Accoudoirs rabattables et amovibles
qui facilitent le travail du professionnel.



Trendelenburg

Tapizado en PU de alta calidad para
un mayor confort.

High-quality PU upholstery for
greater comfort.

Revêtement en PU de haute qualité
pour un confort accru.

Gemini

Sillón de estética rotatorio con estructura robusta y regulable en altura gracias a su bomba hidráulica con capacidad de carga de 300kg.

Rotating beauty chair with a robust structure, height-adjustable thanks to its hydraulic pump, with a load capacity of 300 kg.

Fauteuil d'esthétique rotatif avec structure robuste et réglable en hauteur grâce à sa pompe hydraulique, avec une capacité de charge de 300 kg.



Gemini W W

Complementos opcionales: funda y portarollos.

Optional accessories: cover and paper roll holder.

Accessoires en option : housse et porte-rouleau.



+ Technical Info.

Gemini W OAK

Respaldo y reposapiés regulables independientemente mediante pistón de gas.

Backrest and footrests independently adjustable with gas lift.

Dossier et repose-pieds réglables indépendamment par vérin à gaz.

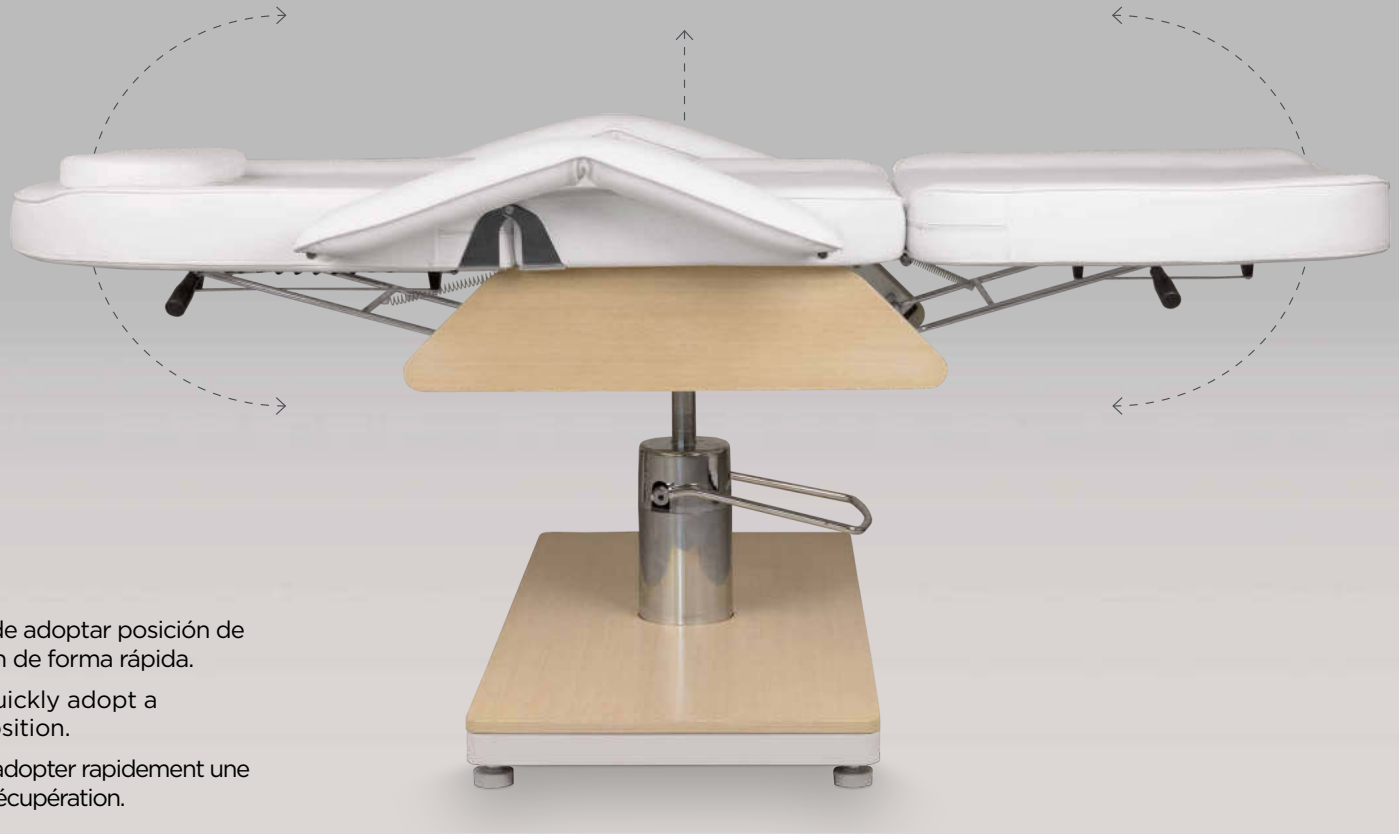

Posibilidad de adoptar posición de recuperación de forma rápida.

Ability to quickly adopt a recovery position.

Possibilité d'adopter rapidement une position de récupération.

Tapizado en PU de alta calidad con agujero facial y cojín reposacabezas extraíble.

High-quality PU upholstery with face hole and removable headrest cushion.

Revêtement en PU de haute qualité avec trou facial et coussin appui-tête amovible.



Embellecedores laterales y base con chapa natural barnizada.

Side covers and base with natural wood veneer, varnished.

Cache-latéraux et base avec placage bois naturel verni.



Reposabrazos extraíbles.

Removable armrests.

Accoudoirs amovibles.

Pies de nivelación para superficies irregulares.

Leveling feet for uneven surfaces.

Pieds de mise à niveau pour surfaces irrégulières.

Scorpius

Sillón de estética con estructura robusta y estable, dividido en tres secciones.

Beauty chair with a robust and stable structure, divided into three sections.

Fauteuil esthétique doté d'une structure solide et stable, divisé en trois sections.



Scorpius W W

Complementos opcionales: funda y portarollos.

Optional accessories: cover and paper roll holder.

Accessoires en option : housse et porte-rouleau.



+ Technical Info.

Scorpius W OAK

Respaldo y reposapiés regulables independientemente mediante pistón de gas.

Backrest and footrests independently adjustable with gas lift.

Dossier et repose-pieds réglables indépendamment par vérin à gaz.



Posibilidad de adoptar posición de recuperación de forma rápida.

Ability to quickly adopt a recovery position.

Possibilité d'adopter rapidement une position de récupération.

Tapizado en PU de alta calidad con cojín reposacabezas extraíble.

High quality PU upholstery with removable headrest cushion.

Revêtement en PU de haute qualité avec coussin repose-tête amovible.







Incluye pies de nivelación para una mayor estabilidad en superficies irregulares.

Includes levelling feet for greater stability on uneven surfaces.

Comprend des pieds réglables pour une plus grande stabilité sur les surfaces irrégulières.





Bandeja inferior con acabado en madera o color blanco, ideal para colocar objetos.

Wooden or white coloured bottom tray, ideal for placing objects.

Plateau inférieur en bois ou en blanc, idéal pour poser des objets.

Mensa

Sillón de estética rotatorio con estructura robusta y regulable en altura gracias a su bomba hidráulica con capacidad de carga de 300kg.

Rotating beauty chair with a robust structure, height-adjustable thanks to its hydraulic pump, with a load capacity of 300 kg.

Fauteuil d'esthétique rotatif avec structure robuste et réglable en hauteur grâce à sa pompe hydraulique, avec une capacité de charge de 300 kg.



Mensa W W

Complementos opcionales: funda y portarollos.

Optional accessories: cover and paper roll holder.

Accessoires en option : housse et porte-rouleau.



+ Technical Info.

Mensa W OAK

El respaldo y cada reposapiés pueden regularse independientemente mediante pistón de gas.

The backrest and each footrest can be adjusted independently with gas lift.

Le dossier et chaque repose-pieds peuvent être réglés indépendamment par vérin à gaz.

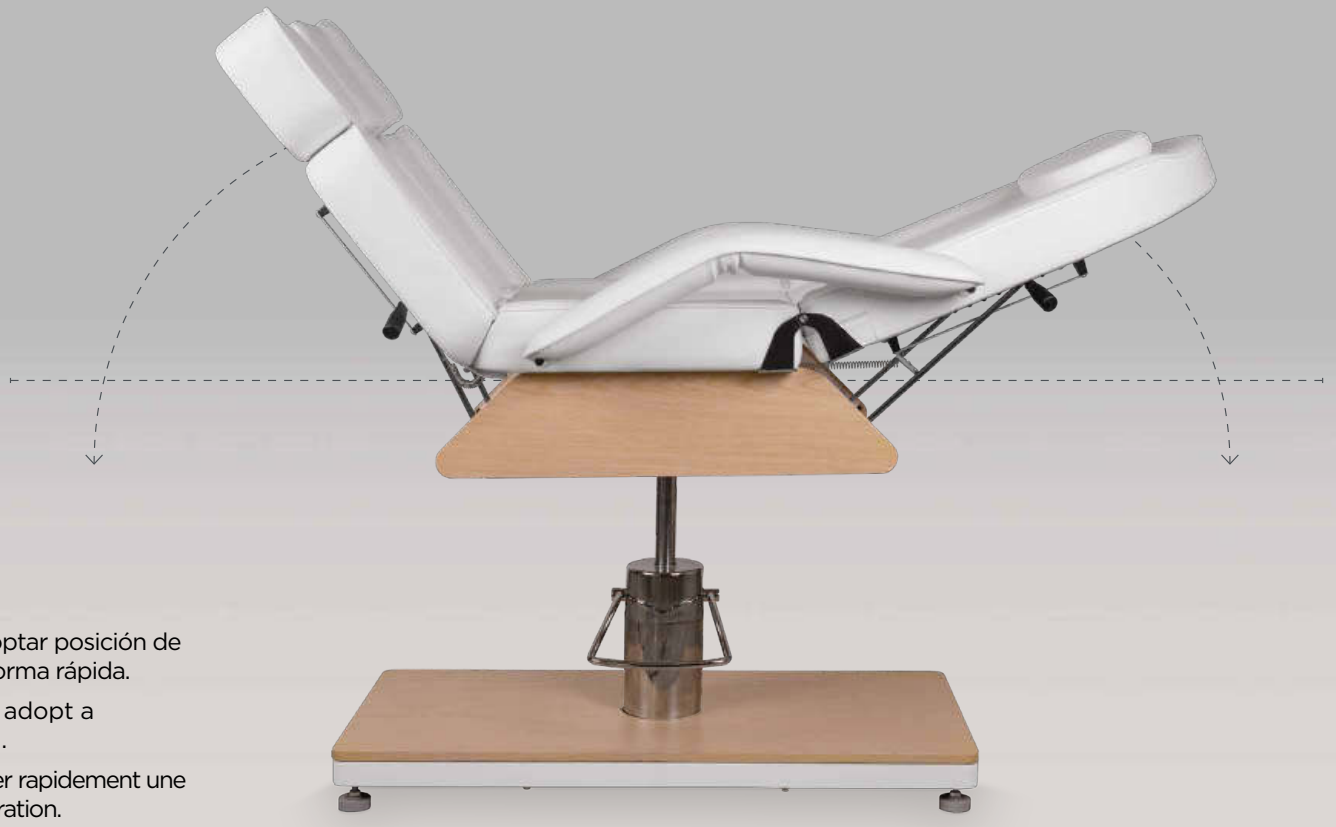

Posibilidad de adoptar posición de recuperación de forma rápida.

Ability to quickly adopt a recovery position.

Possibilité d'adopter rapidement une position de récupération.



Embellecedores laterales y base con chapa natural barnizada.

Side covers and base with natural wood veneer, varnished.

Cache-latéraux et base avec placage bois naturel verni.



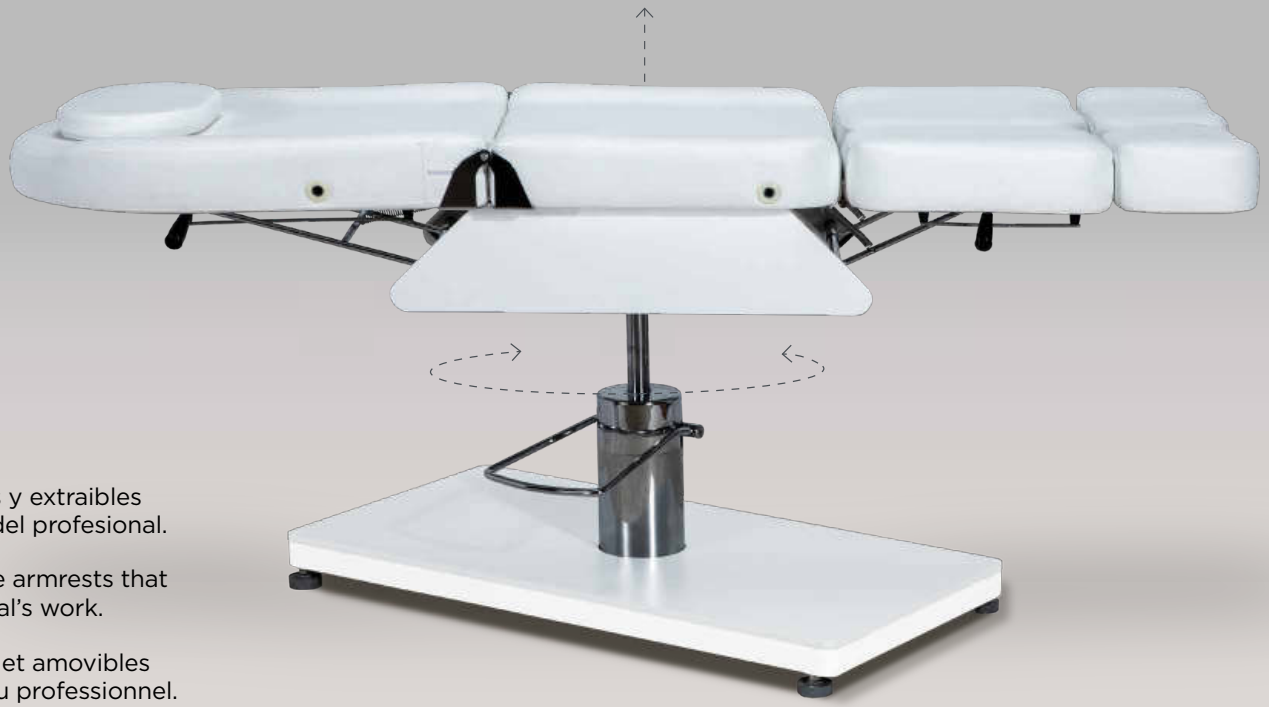

Reposabrazos abatibles y extraibles que facilitan el trabajo del profesional.

Foldable and removable armrests that facilitate the professional's work.

Accoudoirs rabattables et amovibles qui facilitent le travail du professionnel.







Tapizado en PU de alta calidad con cojín reposacabezas extraíble.

High quality PU upholstery with removable headrest cushion.

Revêtement en PU de haute qualité avec coussin repose-tête amovible.

Noor

Sillón de corte de poli-piel retardante al fuego de alta calidad, PU retardante al fuego.

High-quality fire-retardant PU leather cutting chair. Fire-retardant PU.

Fauteuil de coupe en similicuir ignifuge de haute qualité. PU ignifuge.



Noor W

Sillón de corte de poli-piel retardante al fuego de alta calidad, PU retardante al fuego.

High-quality fire-retardant PU leather cutting chair. Fire-retardant PU.

Fauteuil de coupe en similicuir ignifuge de haute qualité. PU ignifuge.



Sillón de corte de poli-piel retardante al fuego de alta calidad, PU retardante al fuego.

High-quality fire-retardant PU leather cutting chair. Fire-retardant PU.

Fauteuil de coupe en similicuir ignifuge de haute qualité. PU ignifuge.

+ Technical Info.

Spaces of Calm and Comfort



Libra

Con 4 motores, que regulan la altura, la inclinación del respaldo, del reposapiés y toda la camilla. Colchón de una única pieza y calefacción incluida.

With 4 motors, which regulate the height, the inclination of the backrest, the footrest and the whole stretcher. One-piece mattress and heating included.

Avec 4 moteurs, qui règlent la hauteur, l'inclinaison du dossier, du repose-pieds et de l'ensemble du brancard. Matelas monobloc et chauffage inclus.



Libra 4 CR OAK

Comfort meets storage. perfectly designed



Equipada con un soporte práctico y funcional para rollo de papel.

Equipped with a practical and functional paper roll holder.

Équipé d'un porte-rouleau de papier pratique et fonctionnel.



Armario de madera integrado en la base para almacenaje.

Wooden cabinet integrated in the base for storage.

Armoire en bois intégrée dans la base pour le rangement.

+ Technical Info.

Complementos opcionales: funda, ruedas y pedal de control.

Optional accessories: cover, wheels, and control pedal.

Accessoires en option : housse, roulettes et pédale de commande.



Luz LED integrada.

Integrated LED light.

Lumière LED intégrée.

Tapizado en PU de alta calidad.
Agujero facial y tapón.

High quality PU upholstery.
Face hole and plug.

Revêtement en PU de haute qualité.
Trou facial et bouchon.



Reposabrazos integrados en el cabezal y regulables independientemente mediante pistón de gas.

Armrests integrated in the headrest and independently adjustable with gas lift.

Accoudoirs intégrés dans la tête et réglables indépendamment par vérin à gaz.

Mando alámbrico con función de bloqueo y RST (retorno automático a posición inicial/horizontal)

Wired handset with lock function and RST (automatic return to initial/horizontal position)

Télécommande filaire avec fonction de verrouillage et RST (retour automatique à la position initiale/horizontale)



Virgo

Con 4 motores, que regulan la altura, la inclinación del respaldo, del reposapiés y toda la camilla.

With 4 motors, which regulate the height, the inclination of the backrest, the footrest and the whole stretcher.

Avec 4 moteurs, qui règlent la hauteur, l'inclinaison du dossier, du repose-pieds et de l'ensemble du brancard.



Virgo 4 CR OAK

Colchón ultrablando de 3 secciones en una única pieza. Sistema de calefacción integrado.

Ultra-soft mattress in 3 sections in a single piece. Integrated heating system.

Matelas ultra-doux en 3 sections en une seule pièce. Système de chauffage intégré.



+ Technical Info.

Virgo 4 W OAK

Embellecedores laterales y base con chapa natural barnizada.

Side covers and base with natural wood veneer, varnished.

Cache-latéraux et base avec placage bois naturel verni.



Virgo 4 W GR







Reposabrazos integrados en el cabezal y regulables independientemente mediante pistón de gas.

Armrests integrated in the headrest and independently adjustable with gas lift.

Accoudoirs intégrés dans la tête et réglables indépendamment par vérin à gaz.

Tapizado en PU de alta calidad.
Agujero facial y tapón.

High quality PU upholstery.
Face hole and plug.

Revêtement en PU de haute qualité.
Trou facial et bouchon.



Equipada con un soporte práctico y funcional para rollo de papel.

Equipped with a practical and functional paper roll holder.

Équipé d'un porte-rouleau de papier pratique et fonctionnel.



Complementos opcionales: funda, ruedas y pedal de control.

Optional accessories: cover, wheels, and control pedal.

Accessoires en option : housse, roulettes et pédale de commande.



Mando alámbrico con función de bloqueo y RST
(retorno automático a posición inicial/horizontal)

Wired handset with lock function and RST
(automatic return to initial/horizontal position)

Télécommande filaire avec fonction de verrouillage et RST
(retour automatique à la position initiale/horizontale)





Luz led integrada de diferentes tonalidades
para crear distintos ambientes.

Integrated LED lighting in different shades
to create different atmospheres.

Lumière LED intégrée de différentes teintes
pour créer différentes ambiances.

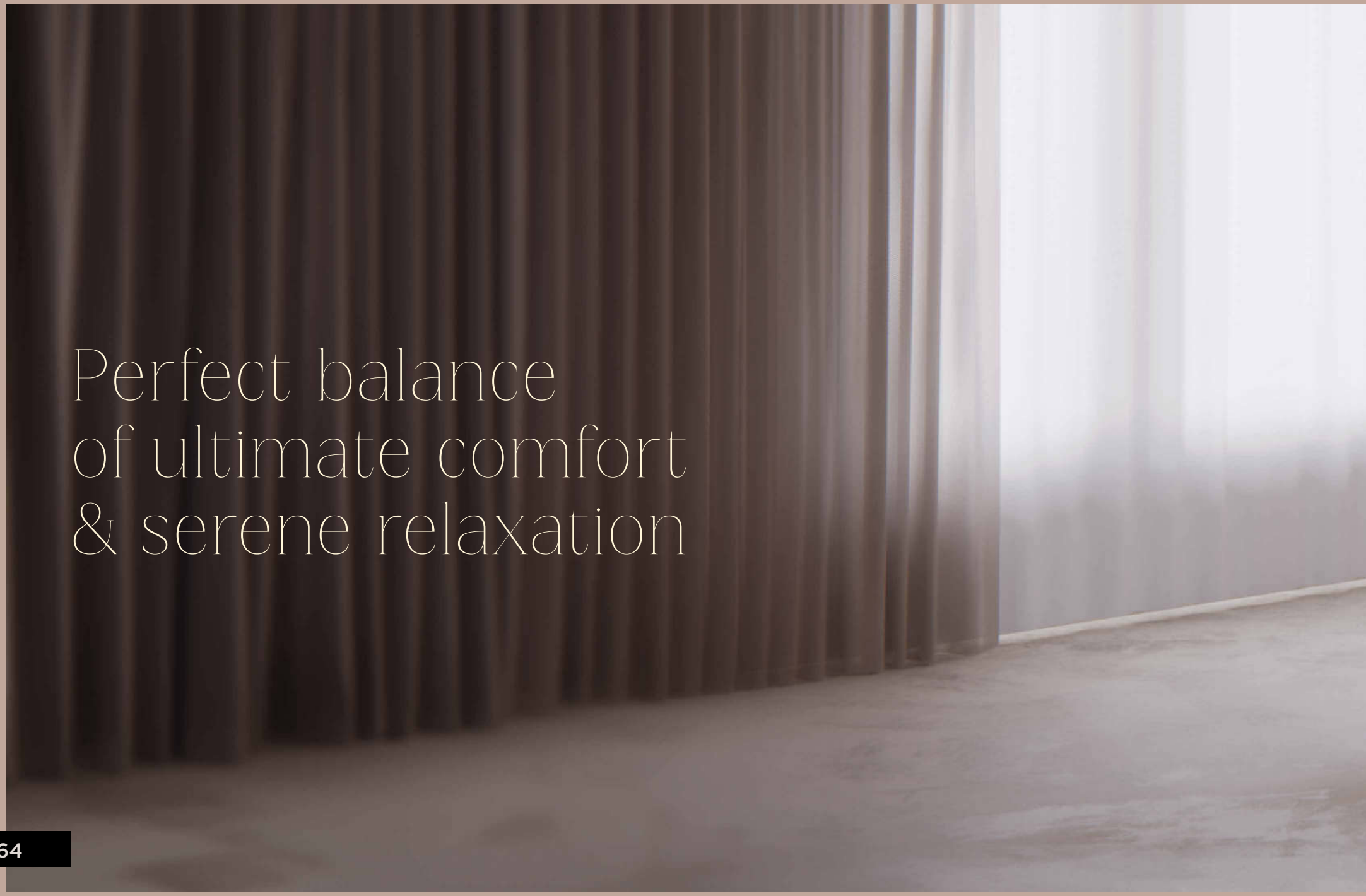
Perfect balance
of ultimate comfort
& serene relaxation



Orion

Sillón tapizado en PU, con embellecedores laterales y base con chapa natural barnizada.

Armchair upholstered in PU, with side covers and base with natural wood veneer, varnished.

Fauteuil tapissé en PU, avec cache-latéraux et base avec placage bois naturel verni.



Orion 1 W W

Equipada con motor para regular la altura y respaldo ajustable con pistón de gas.

Equipped with motor to adjust height and adjustable backrest with gas piston.

Équipé d'un moteur pour régler la hauteur et d'un dossier réglable avec piston à gaz.



Orion 1 W OAK

+ Technical Info.

Complementos opcionales: funda, ruedas y pedal de control.

Optional accessories: cover, wheels, and control pedal.

Accessoires en option : housse, roulettes et pédale de commande.



Orion 1 CR OAK

Incluye tacos niveladores para una mayor estabilidad en superficies irregulares.

Includes levelling blocks for greater stability on uneven surfaces.

Comprend des cales de nivellement pour une plus grande stabilité sur les surfaces irrégulières.



Equipada con un soporte práctico y funcional para rollo de papel.

Equipped with a practical and functional paper roll holder.

Équipé d'un porte-rouleau de papier pratique et fonctionnel.



Complementos opcionales: funda, ruedas y pedal de control.

Optional accessories: cover, wheels, and control pedal.

Accessoires en option : housse, roulettes et pédale de commande.

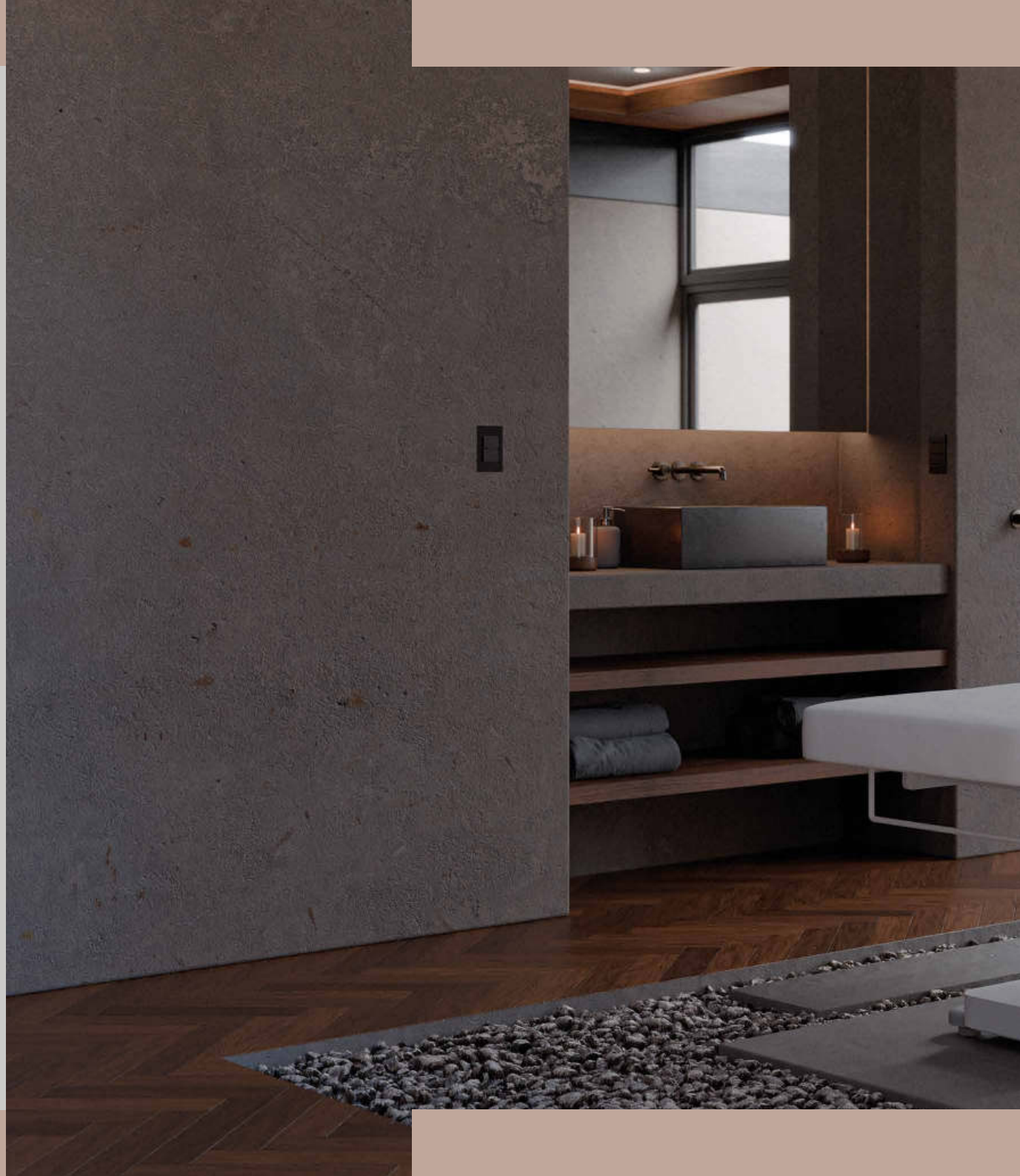



Draco

Equipada con motor para regular la altura y respaldo ajustable con pistón de gas.

Equipped with motor to adjust height and adjustable backrest with gas piston.

Équipé d'un moteur pour régler la hauteur et d'un dossier réglable avec piston à gaz.



Draco 1 W W

Equipada con un soporte práctico y funcional para rollo de papel.

Equipped with a practical and functional paper roll holder.

Équipé d'un porte-rouleau de papier pratique et fonctionnel.



+ Technical Info.

Draco 1 CR OAK



Incluye 2 ruedas para poder desplazar la camilla fácilmente.

Includes 2 wheels for easy movement of the massage bed.

Comprend 2 roulettes pour déplacer facilement la table d'examen.



Tapizado blanco en PU, con cojín reposacabezas extraíble.

White PU upholstery, with removable headrest cushion.

Revêtement en PU blanc, avec coussin d'appui-tête amovible.

Experience comfort and support with our treatment tables designed for care

Complementos opcionales: funda, ruedas y pedal de control.

Optional accessories: cover, wheels, and control pedal.

Accessoires en option : housse, roulettes et pédale de commande.





Ara

Camilla con estructura robusta y estable.

Treatment table with a robust and stable structure.

Table avec structure robuste et stable.



Ara W W

Bandejas inferiores con acabado en madera o color blanco, ideal para colocar objetos.

Lower trays with wood or white finish, ideal for placing items.

Plateaux inférieurs avec finition en bois ou en blanc, idéal pour déposer des objets.



+ Technical Info.

Ara CR OAK

Equipada con respaldo ajustable mediante pistón de gas.

Equipped with adjustable backrest using a gas piston.

Équipé d'un dossier réglable à l'aide d'un piston à gaz.

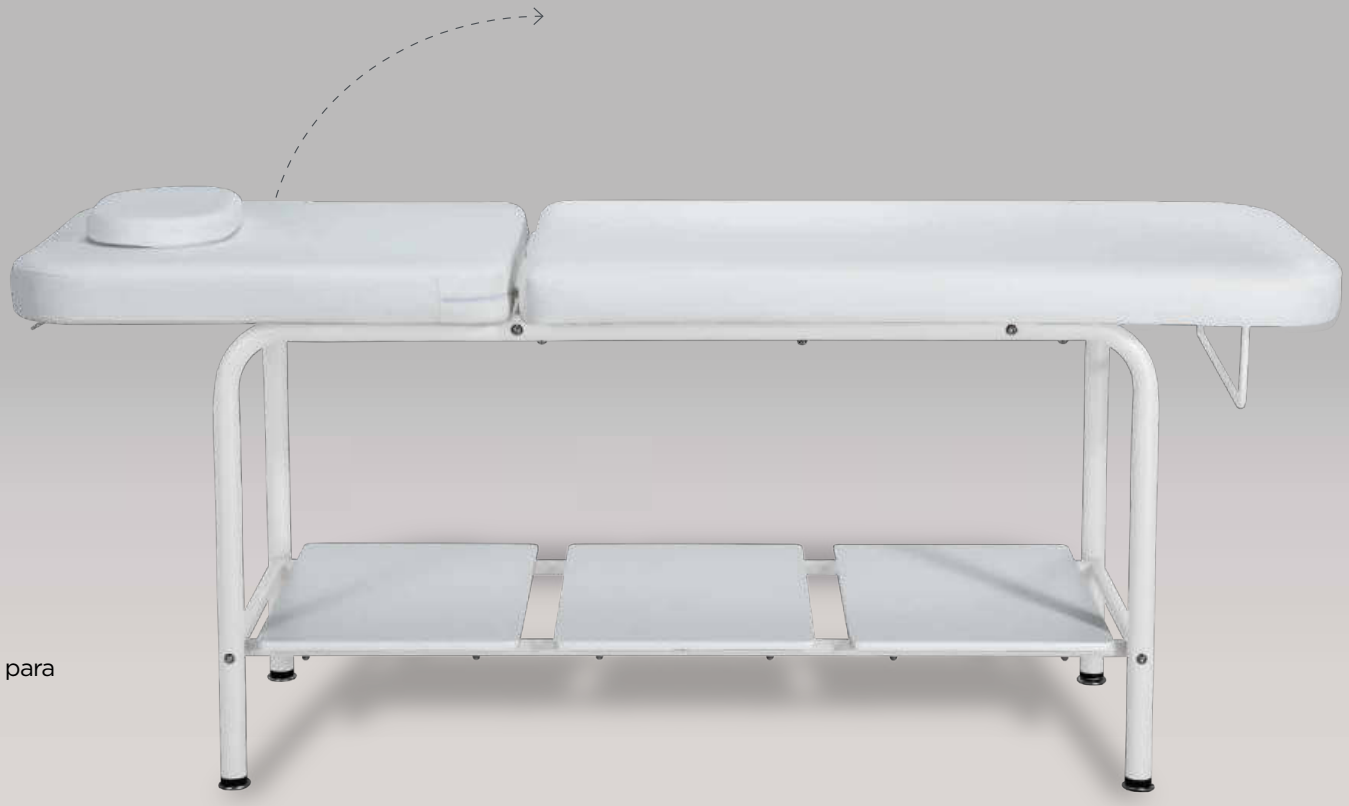

Tacos niveladores para suelos irregulares.

Leveling feet for uneven floors.

Patins de nivellement pour sols irréguliers.

Tapizado blanco en PU, con cojín reposacabezas extraíble.

White PU upholstery, with removable headrest cushion.

Revêtement en PU blanc, avec coussin d'appui-tête amovible.





Portarollos incluido.
Complementos: funda.

Paper roll holder included.
Accessories: cover.

Porte-rouleau inclus.
Accessoires : housse.

Sagitarius

Sillón tapizado en PU, con embellecedores laterales y base con chapa natural barnizada.

Armchair upholstered in PU, with side covers and base with natural wood veneer, varnished.

Fauteuil tapissé en PU, avec cache-latéraux et base avec placage bois naturel verni.



Sagitarius 1 W W

Equipada con un soporte práctico y funcional para rollo de papel.

Equipped with a practical and functional paper roll holder.

Équipé d'un porte-rouleau de papier pratique et fonctionnel.



+ Technical Info.

Sagitarius 1 CH W

Equipada con 1 motor eléctrico que permite regular la altura, mejorando el trabajo y previniendo lesiones.

Equipped with 1 electric motor for height adjustment, improving work and preventing injuries.

Equipé d'un moteur électrique pour le réglage de la hauteur, l'amélioration du travail et la prévention des blessures.



Incluye tacos niveladores para una mayor estabilidad en superficies irregulares.

Includes levelling blocks for greater stability on uneven surfaces.

Comprend des cales de nivellement pour une plus grande stabilité sur les surfaces irrégulières.



Cojín reposacabezas extraíble con agujero facial.

Removable headrest cushion with face hole.

Coussin d’appui-tête amovible avec trou pour le visage.



Respaldo ajustable mediante pistón de gas.

Backrest adjustable with gas lift.

Dossier réglable par vérin à gaz.

Minimalist atmospheres of calm and wellness

Polaris

Incorpora un motor que permite regular la altura.
Respaldo ajustable mediante 2 pistones de gas.

Includes a motor allowing height adjustment.
Backrest adjustable with 2 gas lifts.

Intègre un moteur permettant de régler la hauteur.
Dossier réglable par 2 vérins à gaz.



Polaris CH

4 ruedas 360º con freno centralizado (un solo punto de accionamiento bloquea las 4 ruedas)

Four 360º castors with centralized brake (a single actuation point locks all 4 castors)

Quatre roulettes pivotantes à 360º avec frein centralisé (un seul point d'actionnement bloque les 4 roulettes)

Tapizado en PVC color gris grafito. Acceso barra perimetral en sus cuatro lados para ajuste de altura.

Dark grey PCV upholstery. Perimeter bar access on all four sides for height adjustment.

Revêtement en PVC gris anthracite. Barre périphérique sur les quatre côtés pour le réglage de la hauteur.

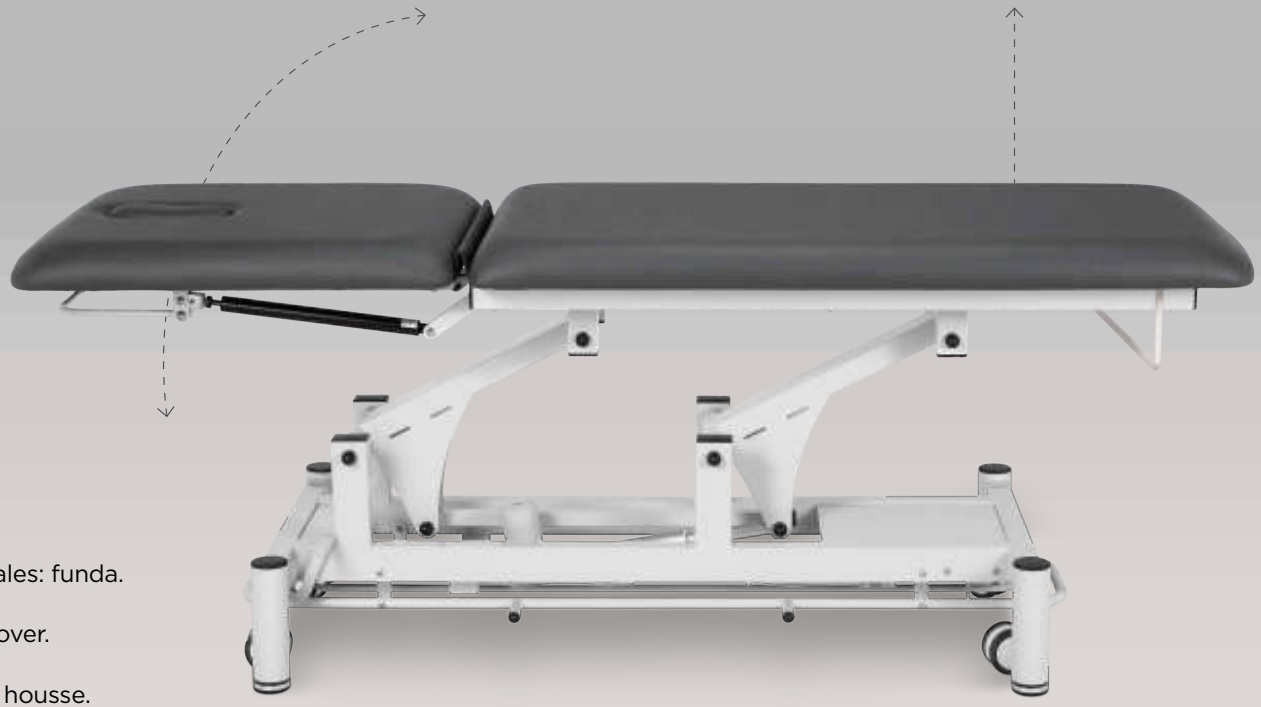

Complementos opcionales: funda.

Optional accessories: cover.

Accessoires en option : housse.

+ Technical Info.

Essentials of Comfort and Care



Alpha

Taburete con altura e inclinación ajustables mediante pistón de gas, y base estrella cromada.

Stool with adjustable height and inclination by gas piston, and five star chromed base.

Tabouret réglable en hauteur et en inclinaison par piston à gaz, et base étoile chromée.



Alpha W



Alpha CR



Alpha CH

+ Technical Info.

Alpha Plus

Taburete con respaldo ergonómico, ajustable en altura y equipado con ruedas de poliuretano.

Stool with ergonomic backrest, height adjustable and equipped with polyurethane wheels.

Tabouret avec dossier ergonomique, réglable en hauteur et équipé de roulettes en polyuréthane.



Alpha Plus W



Alpha Plus CR



Alpha Plus CH

+ Technical Info.

Beta

Taburete con asiento plano y altura regulable mediante pistón de gas.

Stool with flat seat and height adjustable by gas lift.

Tabouret avec assise plate et hauteur réglable par vérin à gaz.



Beta W



Beta CH



Beta CR

+ Technical Info.

Beta Plus

Taburete con asiento plano y altura regulable mediante pistón de gas.

Stool with flat seat and height adjustable by gas lift.

Tabouret avec assise plate et hauteur réglable par vérin à gaz.



Beta Plus W



Beta Plus CR



Beta Plus CH

+ Technical Info.

Cyguns 4

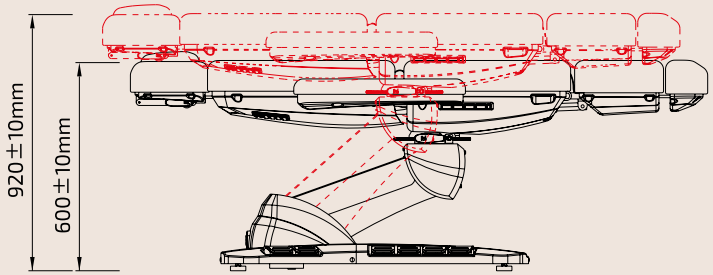

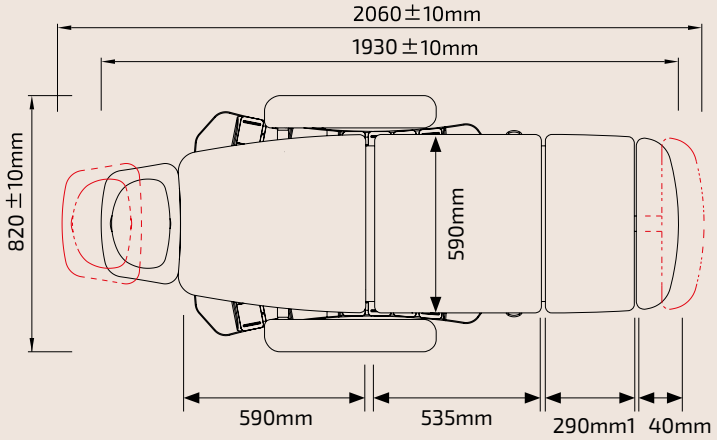

06



Cygnus 4 W



Cygnus 4 CR

Aries 4

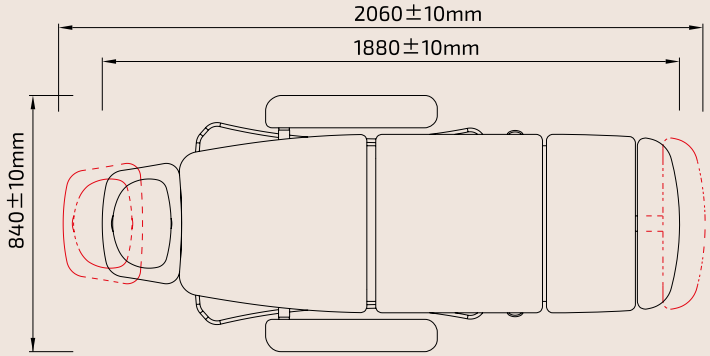

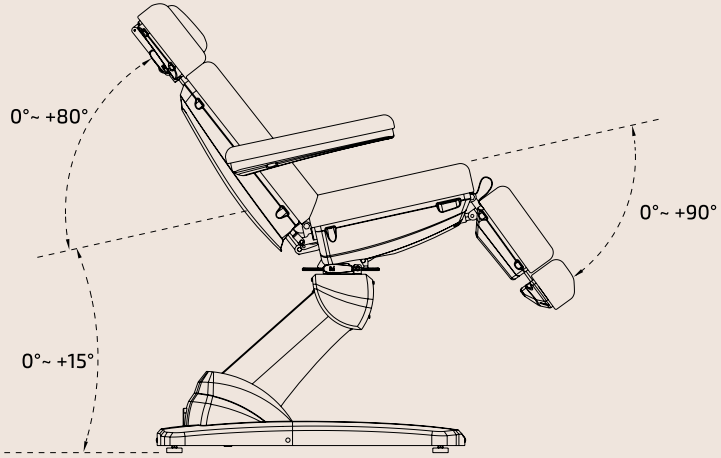

12



Aries 4 W



Aries 4 CR

Aries 3

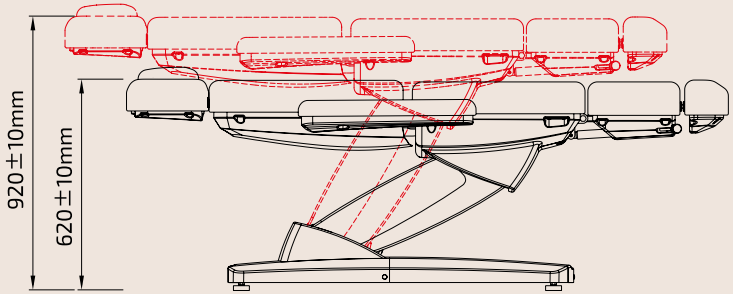

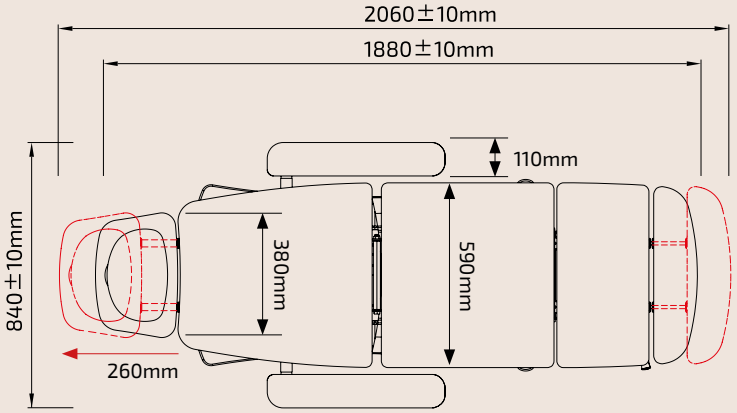

16



Aries 3 W



Aries 3 CR



Aries 3 CH

Taurus 3

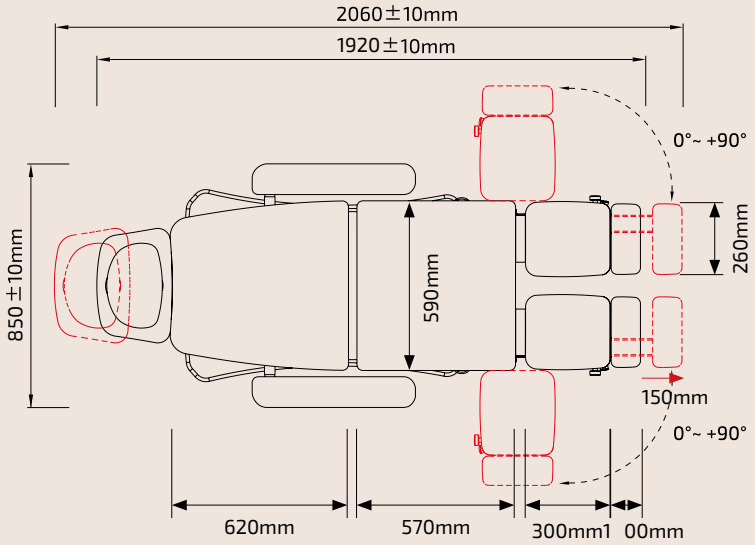

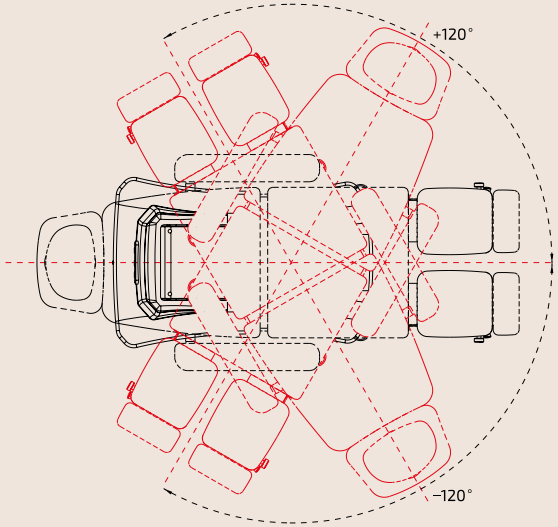

22



Taurus 3 W



Taurus 3 CR

Taurus 3 Plus

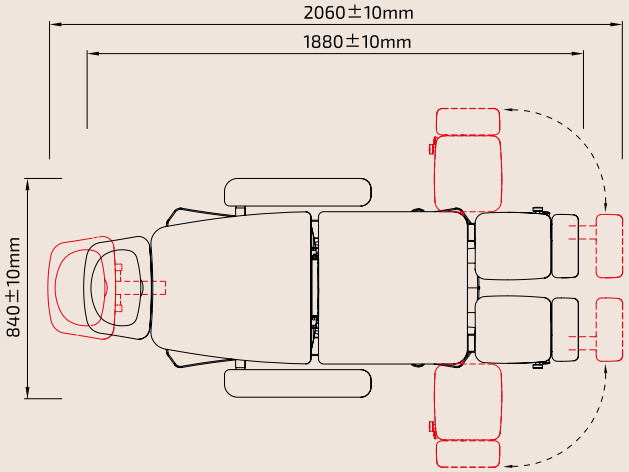

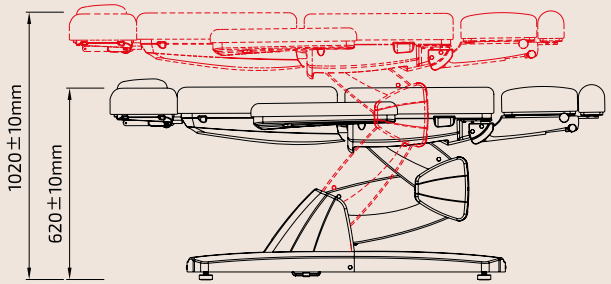

28



Taurus 3 Plus W



Taurus 3 Plus CH

Gemini

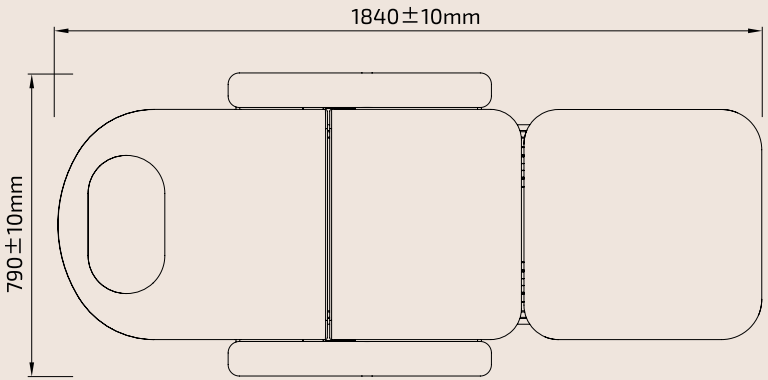

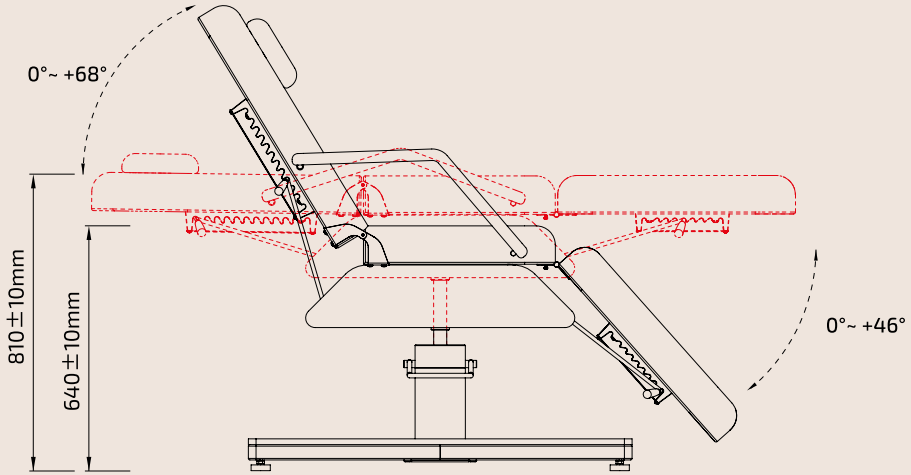

34



Gemini W W



Gemini W OAK

Scorpius

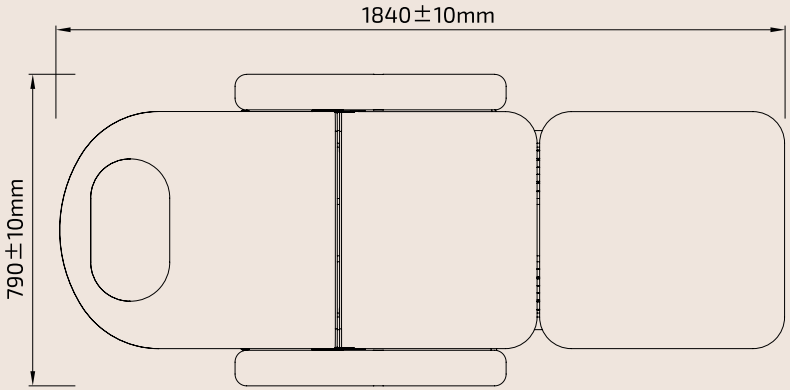

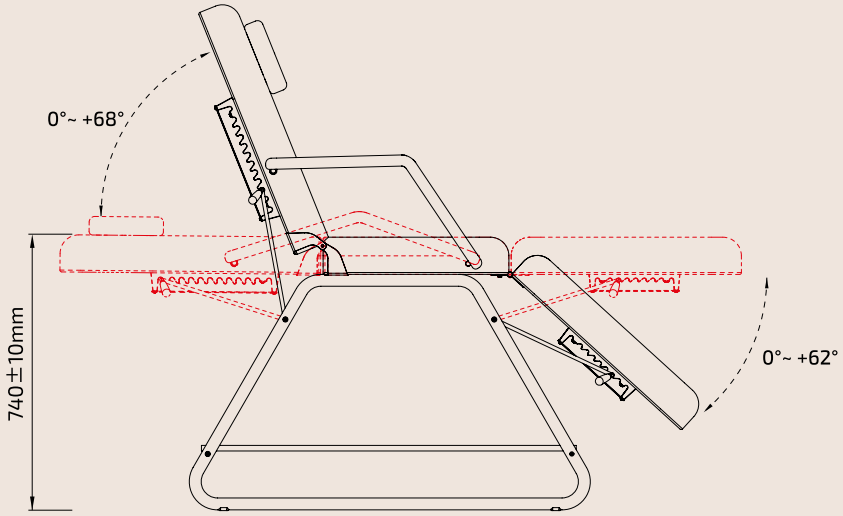

38



Scorpius WW



Scoripus W OAK

Mensa

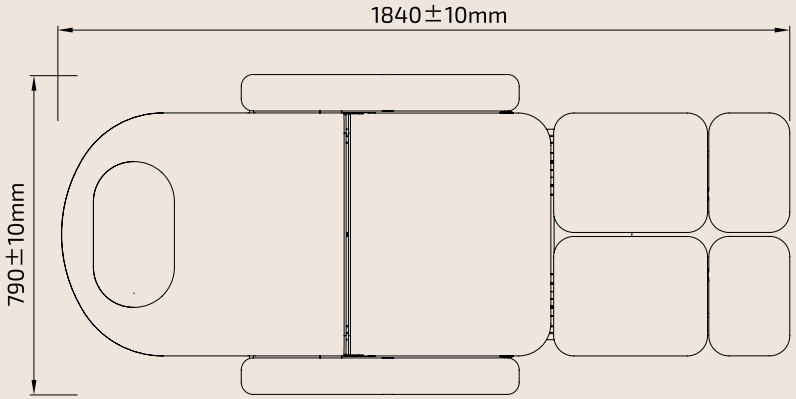

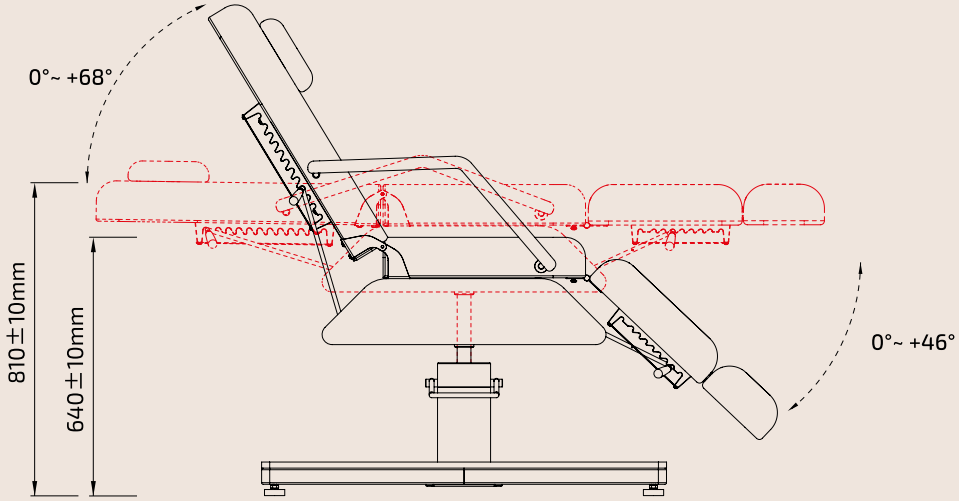

44



Mensa W W



Mensa W OAK

Noor

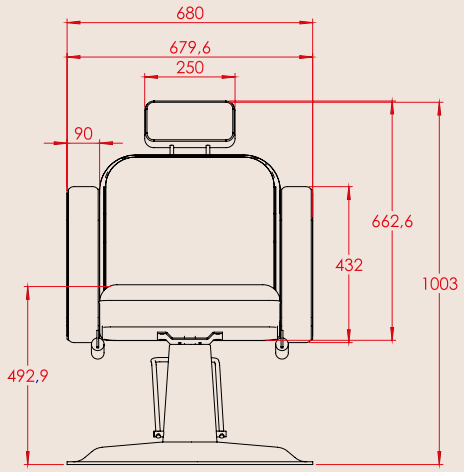

50



Noor W

Libra

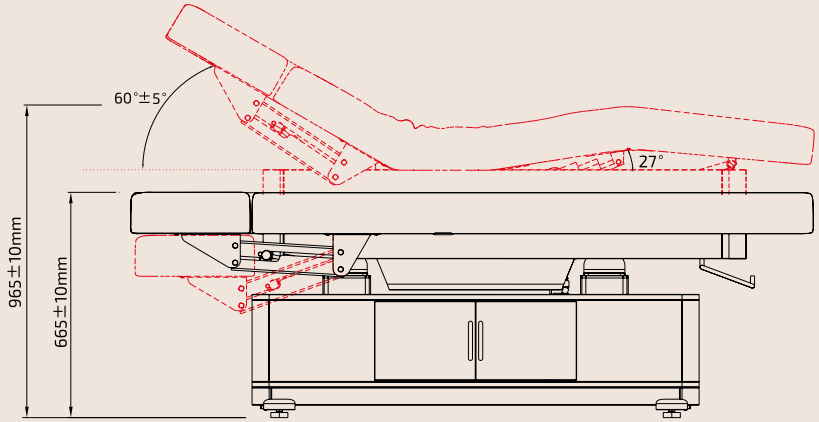

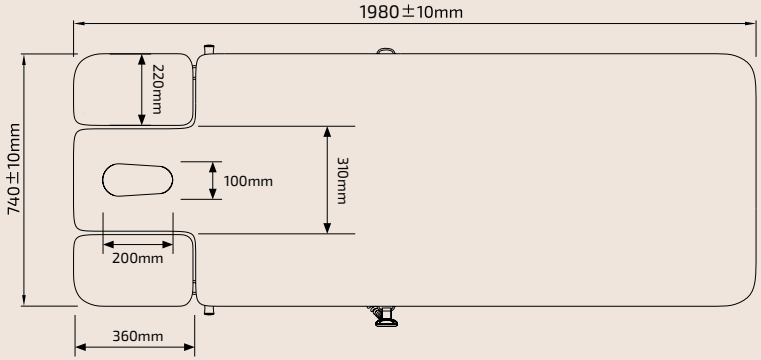

54



Libra 4 CR OAK

Virgo

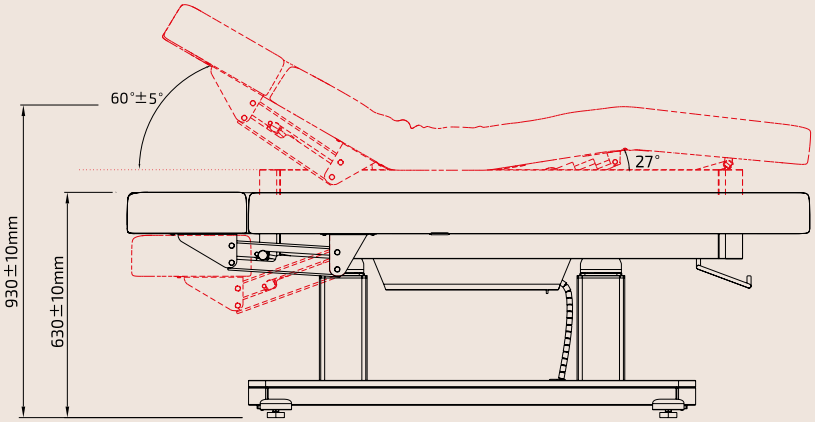

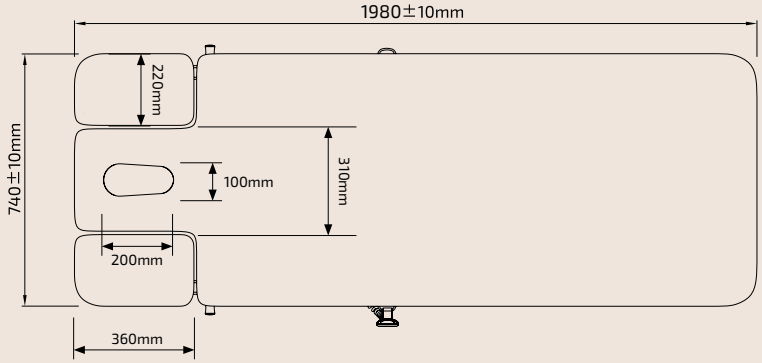

58

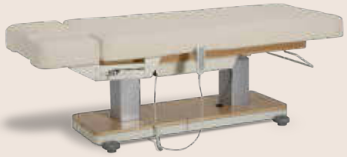

Virgo 4 CR OAK

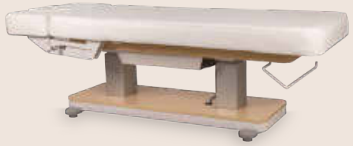

Virgo 4 W OAK



Virgo 4 W GR

Orion

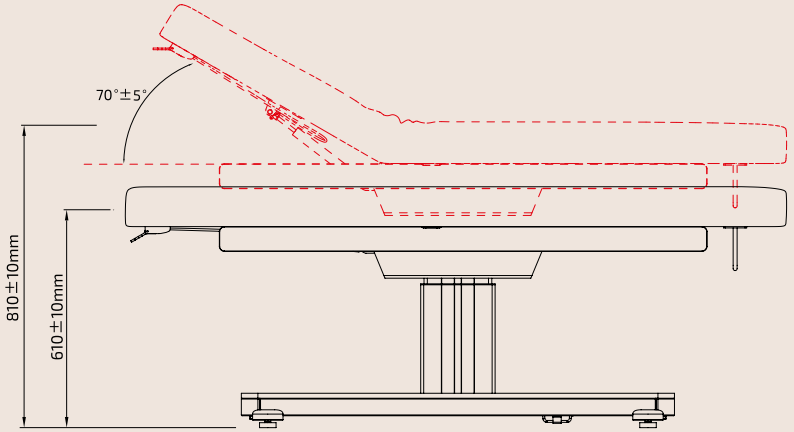

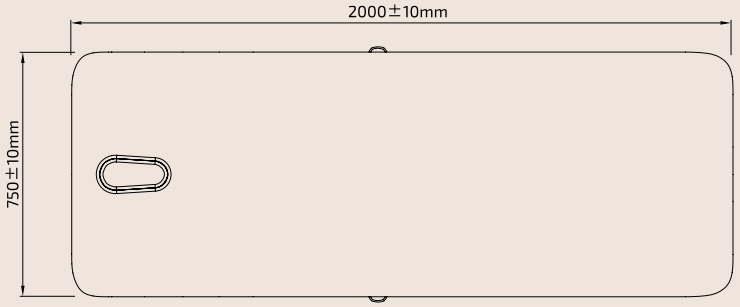

66



Orion 1 W W



Orion 1 W OAK



Orion 1 CR OAK

Draco

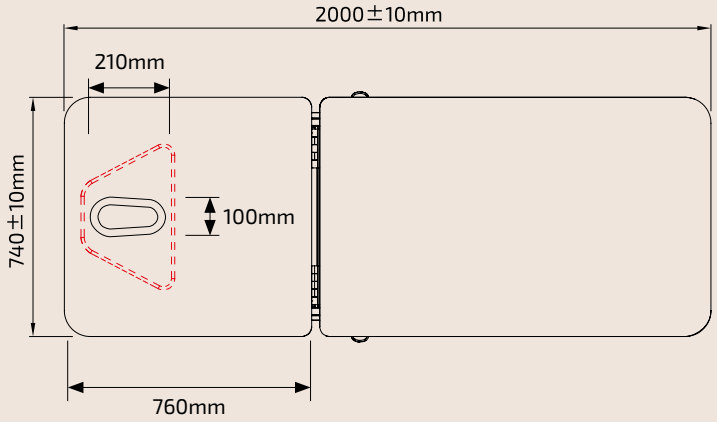

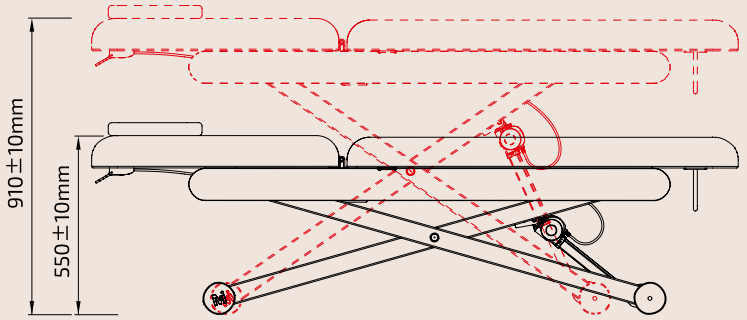

72



Draco 1 W W



Draco 1 CR OAK

Ara

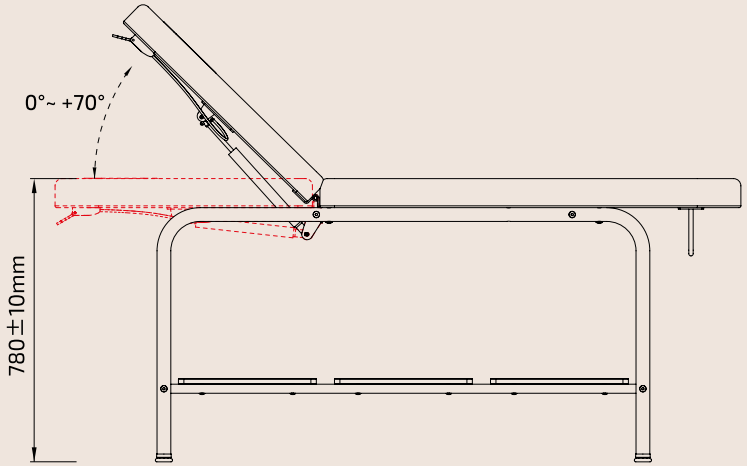

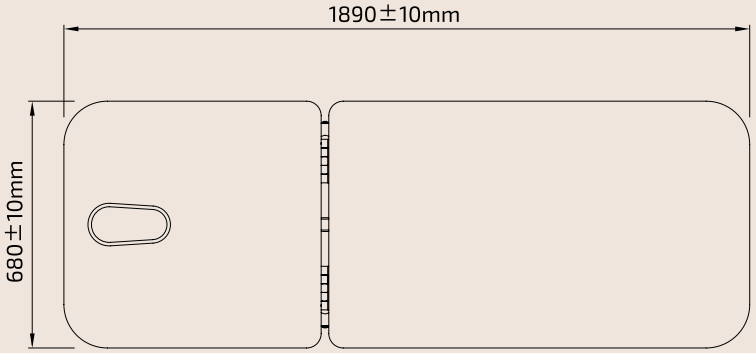

76



Ara W W



Ara CR OAK

Sagitarius

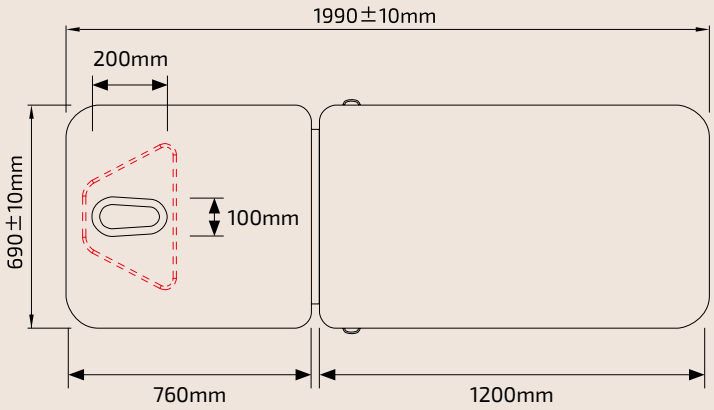

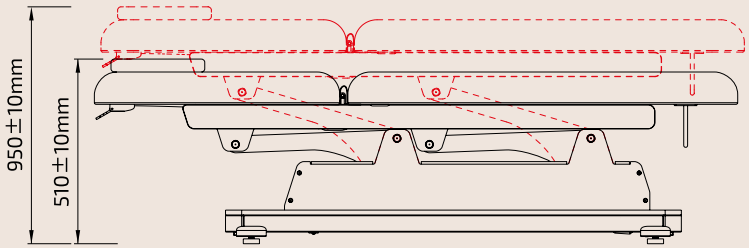

80



Sagitarius 1 W W



Sagitarius 1 CH W

Polaris

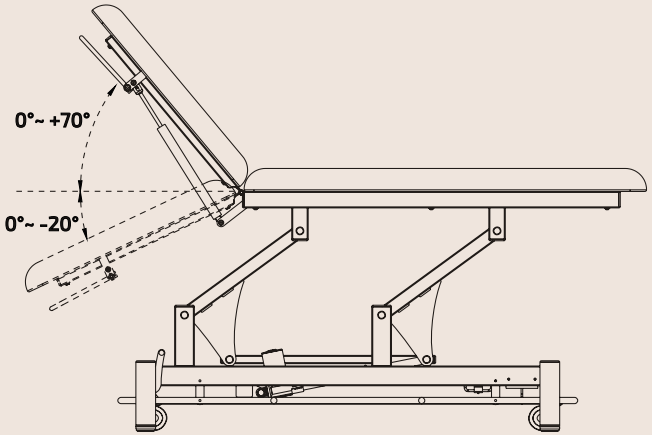

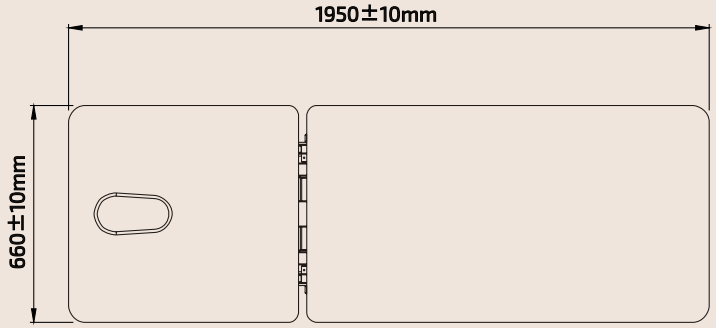

84



Polaris CH

Alpha

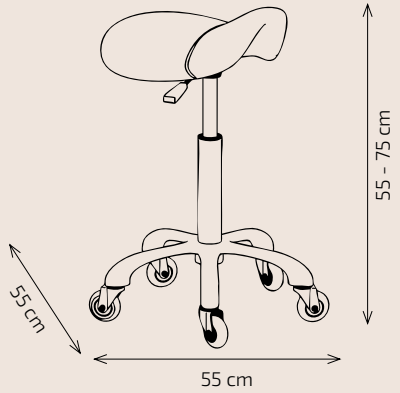

88



Alpha W



Alpha CR



Alpha CH

Alpha Plus

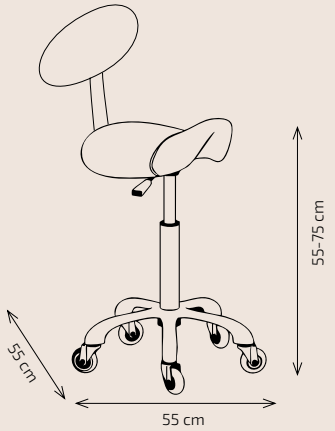

90



Alpha Plus W



Alpha Plus CR



Alpha Plus CH

Beta

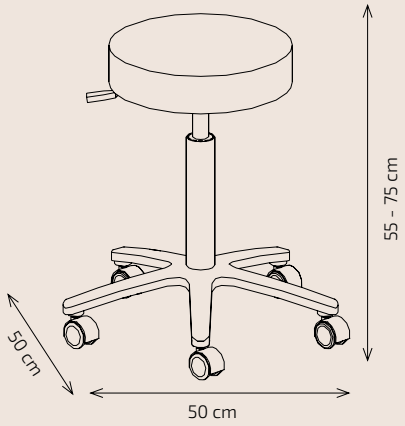

92



Beta W



Beta CR



Beta CH

Beta Plus

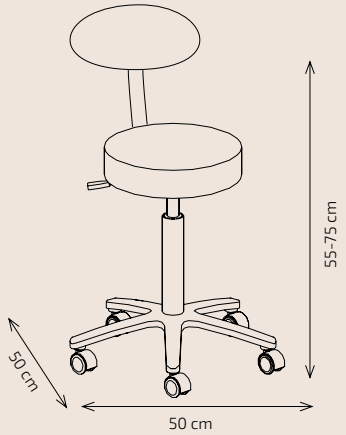

94



Beta Plus W



Beta Plus CR



Beta Plus CH



Las imágenes de este catálogo no tienen un valor contractual. Son ilustrativas y podrían no corresponder exactamente al producto. Las imágenes que aparecen en este catálogo son propiedad de Mobles Mir i Equipaments SL, queda prohibida su reproducción, distribución, comunicación pública y transformación, sin autorización.

The catalogue's images have not a contractual value. They are illustrative and they cannot correspond exactly with the product. The images shown in this cataloge are property of Mobles Mir i Equipaments SL, its reproduction, distribution, public communication and transformation are forbidden without authorization.

Les images de ce catalogue n'ont pas de valeur contractuelle. Ils sont illustratifs et peuvent ne pas correspondre exactement au produit. Les images qui apparaissent dans ce catalogue sont de la propriété de Mobles Mir i Equipaments SL, toute reproduction, diffusion, communication publique et transformation sont interdites sans autorisation.

Mirplay
Head office Showroom Warehouse
BP-4313 Punt Km 28.7
08279 Avinyó
Barcelona
T +34 938 124 452

Sales support
info@mirplaysalon.com

Mirplay®
beauty

Mirplay®
beauty